852ИН1П

Микросборка 852ИН1П представляет собой два независимых, не имеющих общих элементов приемопередатчика, предназначенных для построения устройств интерфейса по ГОСТ 26765.52-87 и ГОСТ Р 52070-2003. АЕЯР.431230.419ТУ. Корпус 1210.29-2.

Основой каждого канала МСБ является КМОП специализированная аналогоцифровая БИС, включающая в себя блок входной логики и предварительный усилитель для передатчика и ограничитель, сложный дифференциальный компаратор и блок выходной логики для приемника.

Выпускаются с пр. "5", включены в "Перечень электрорадиоизделий, разрешенных к применению …" МОП 44 001.02.

Электрические параметры:

1. Токи потребления

Ток потребления от источника питания	мА на канал, не более
+5В	2
-5В	5
+15В, с неработающим передатчиком	3
+15В, с работающим передатчиком	170

2. Размах сигнала на нагрузке 70 Ом, через трансформатор ТИЛ3В, при питании 15В - не менее 21В.

3. Длительность фронта и среза выходного сигнала передатчика - 125нс
в диапазоне температур от-60С до +85С - от 100нс до 200нс

4. Последовательность подачи питания - +15В затем -5В и +5В в любом порядке, снятие питания - +15В последним.

Таблица назначения выводов МСБ 852ИН1П

Номер вывода	Обозначение вывода	Назначение вывода
1	-	Не используется
2	DI1	Вход положительной полуволны первого передатчика
3	EN	Вход разрешения работы первого передатчика
4	DI2	Вход отрицательной полуволны первого передатчика
5	U_{LC}	Питание -5В первого приемника
6	DO1	Выход положительной полуволны первого приемника
7	DO2	Выход отрицательной полуволны первого приемника
8	-	Технологический
9	U_{CC}	Питание +5В второго передатчика
10	GND	0В второго передатчика
11	T1	Выход подключения трансформатора второго канала
12	T2	Выход подключения трансформатора второго канала
13	U_{HH}	Питание +15В второго передатчика
14	-	Не используется
15	-	Не используется
16	DI1	Вход положительной полуволны второго передатчика
17	EN	Вход разрешения работы второго передатчика
18	DI2	Вход отрицательной полуволны второго передатчика
19	U_{LC}	Питание -5В второго приемника
20	DO1	Выход положительной полуволны второго приемника
21	DO2	Выход отрицательной полуволны второго приемника
22	-	Технологический
23	U_{CC}	Питание +5В первого передатчика
24	GND	0В первого передатчика
25	T1	Выход подключения трансформатора первого канала
26	T2	Выход подключения трансформатора первого канала
27	U_{HH}	Питание +15В первого передатчика
28	-	Не используется
29	GND	0В корпус

Чертеж корпуса микросборки 852ИН1П

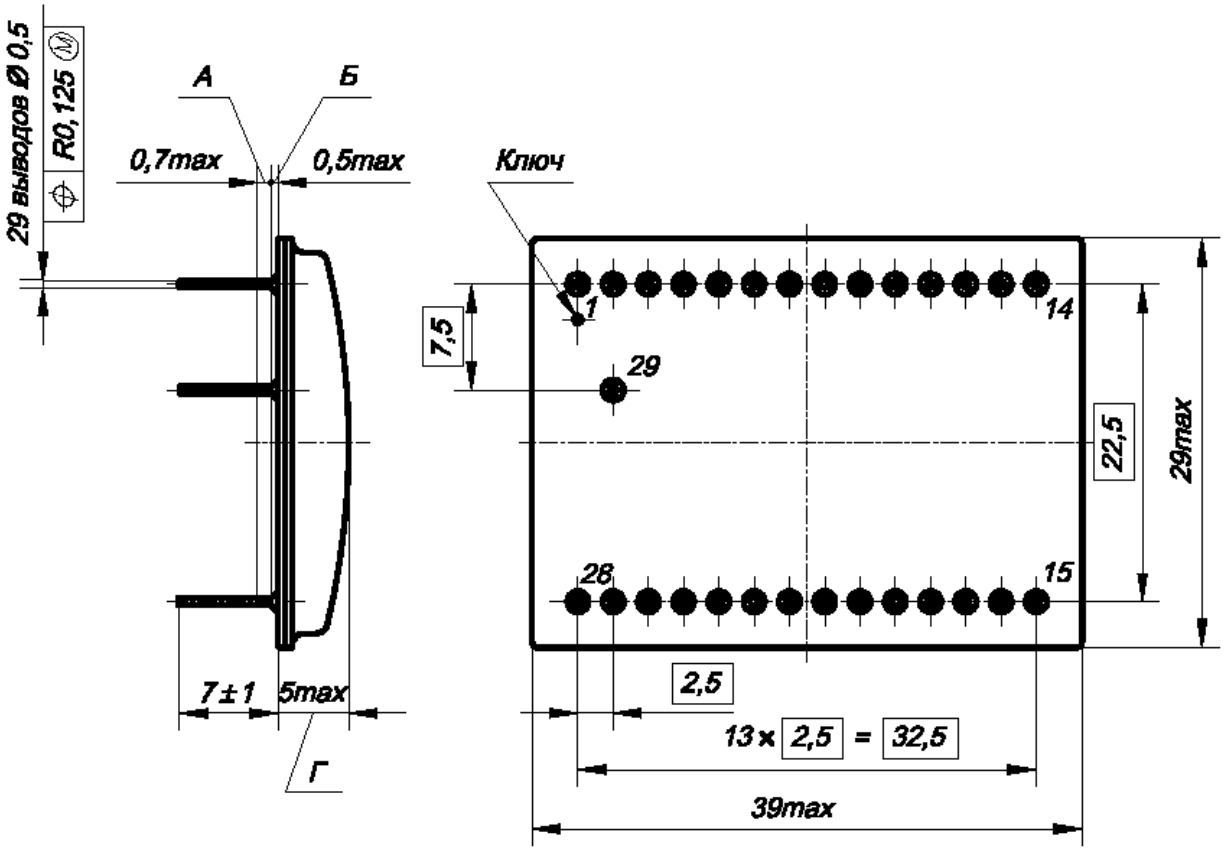

На схеме включения вместе с микросборкой приемопередатчика представлена БИС Н1582ВЖ3В-0213 в качестве цифровой части интерфейса МКИО.

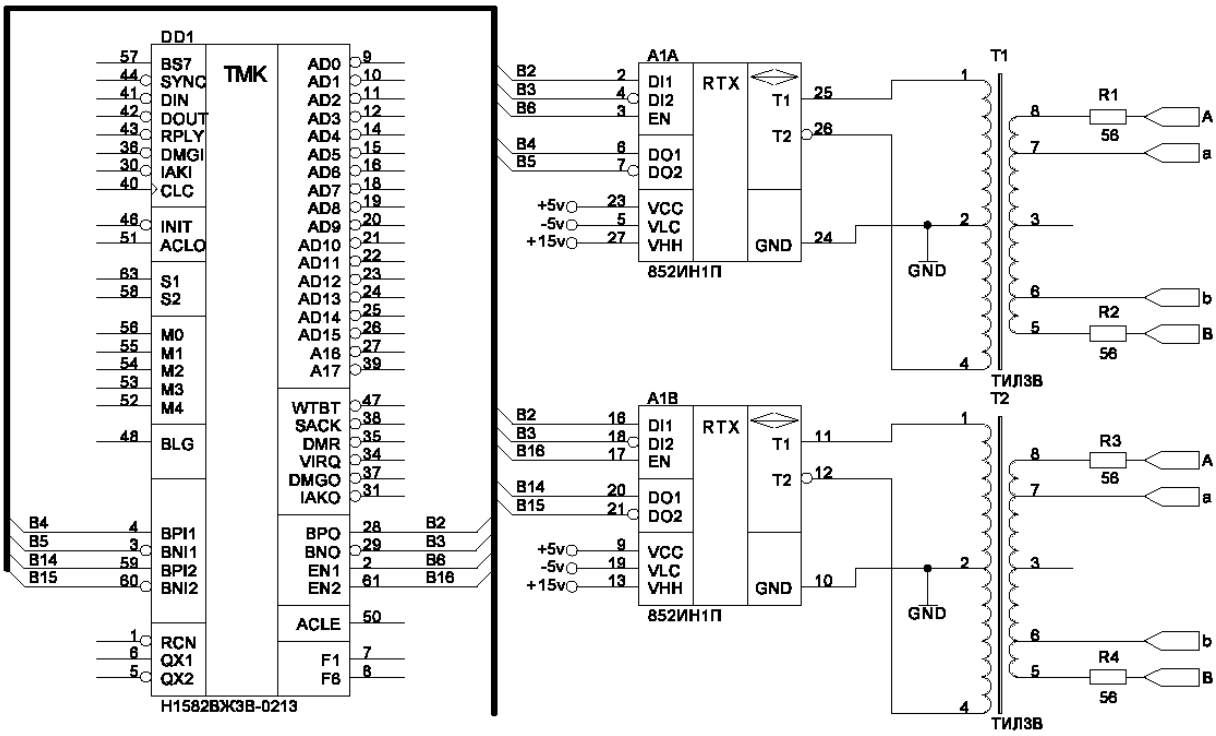
DD1
ТМК
BS7
SYNC
DIN
DOUT
RPLY
DMGI
IAKI
CLC
INIT
ACLO
S1
S2
M0
M1
M2
M3
M4
BLG
BPI1
BNI1
BPI2
BNI2
RCN
QX1
QX2
AD0
AD1
AD2
AD3
AD4
AD5
AD6
AD7
AD8
AD9
AD10
AD11
AD12
AD13
AD14
AD15
A16
A17
WTBT
SACK
DMR
VIRQ
DMGO
IAKO
BPO
BNO
EN1
EN2
ACLE
F1
F6
Н1582ВЖ3В-0213
A1A
DI1
DI2
EN
DO1
DO2
VCC
VLC
VHH
RTX
T1
T2
GND
852ИН1П
+5v
-5v
+15v
B2
B3
B6
B4
B5
B16
B14
B15
T1
ТИЛ3В
R1
R2
56
A
a
b
B
T2
R3
R4