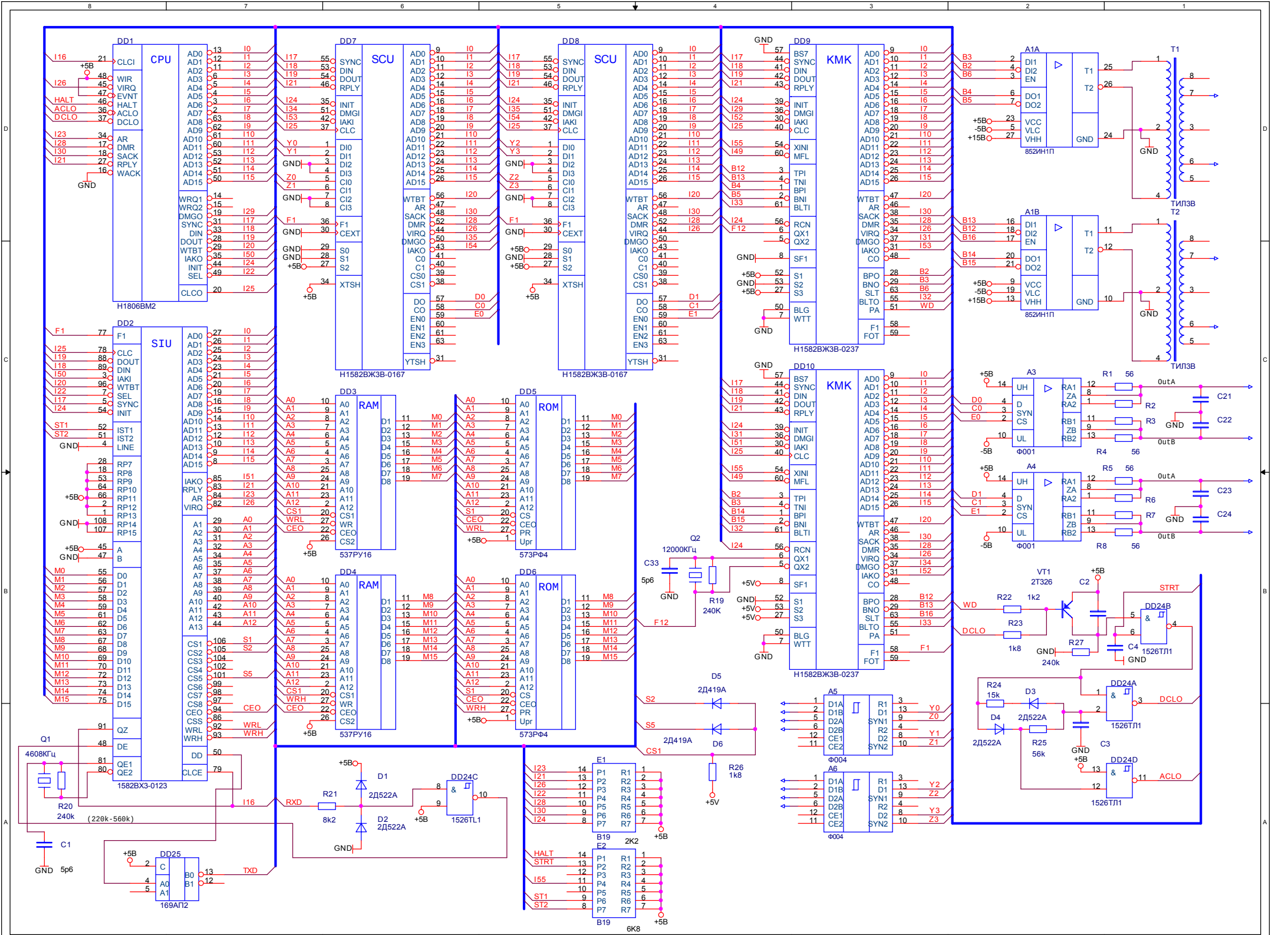
DD1
CPU
H1806ВМ2
DD2
SIU
1582ВХ3-0123
DD7
SCU
H1582ВЖ3В-0167
DD8
SCU
H1582ВЖ3В-0167
DD9
KMK
H1582ВЖ3В-0237
DD10
KMK
H1582ВЖ3В-0237
DD3
RAM
537РУ16
DD4
RAM
537РУ16
DD5
ROM
573РФ4
DD6
ROM
573РФ4
A1A
852ИН1П
A1B
852ИН1П
T1
T2
ТИЛ3В
A3
Ф001
A4
Ф001
A5
Ф004
A6
Ф004
VT1
2Т326
DD24A
DD24B
DD24C
DD24D
1526ТЛ1
1526TL1
DD25
169АП2
Q1
4608КГц
Q2
12000КГц
D1
D2
D3
D4
D5
D6
2Д522А
2Д419А
E1
E2
B19
6К8
2К2
GND
+5В
+5V
-5В
+15В
(220k-560k)