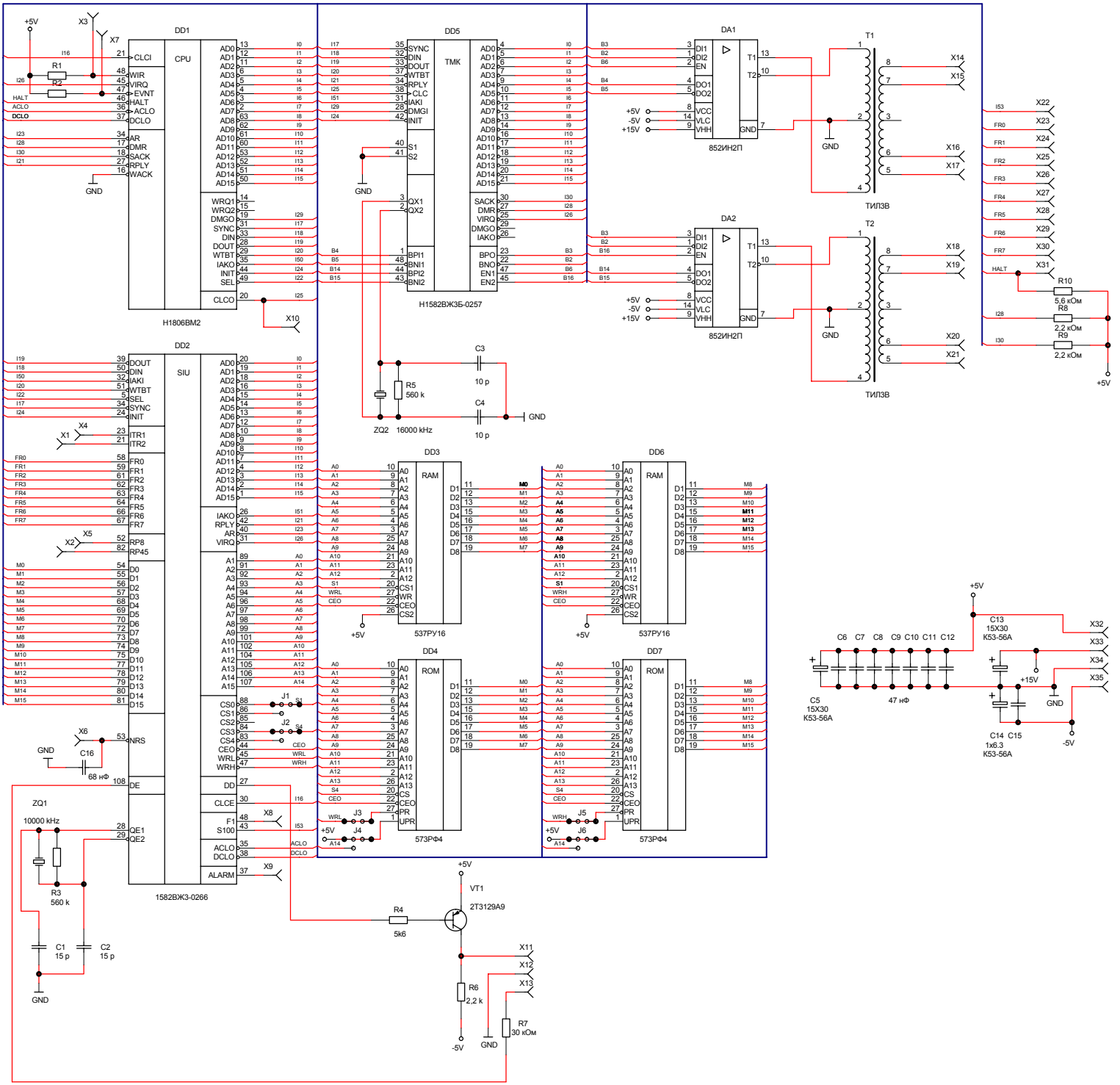
DD1
CPU
H1806BM2
DD5
TMK
H1582ВЖ5-0257
DA1
852ИН2П
DA2
852ИН2П
T1
T2
ТИП3В
DD2
SIU
1582ВЖ3-0266
DD3
RAM
537РУ16
DD6
RAM
537РУ16
DD4
ROM
573РФ4
DD7
ROM
573РФ4
ZQ2
16000 kHz
ZQ1
10000 kHz
VT1
2T3129A9
+5V
-5V
GND